平成30年度　奈良県高校総合体育大会
男子団体

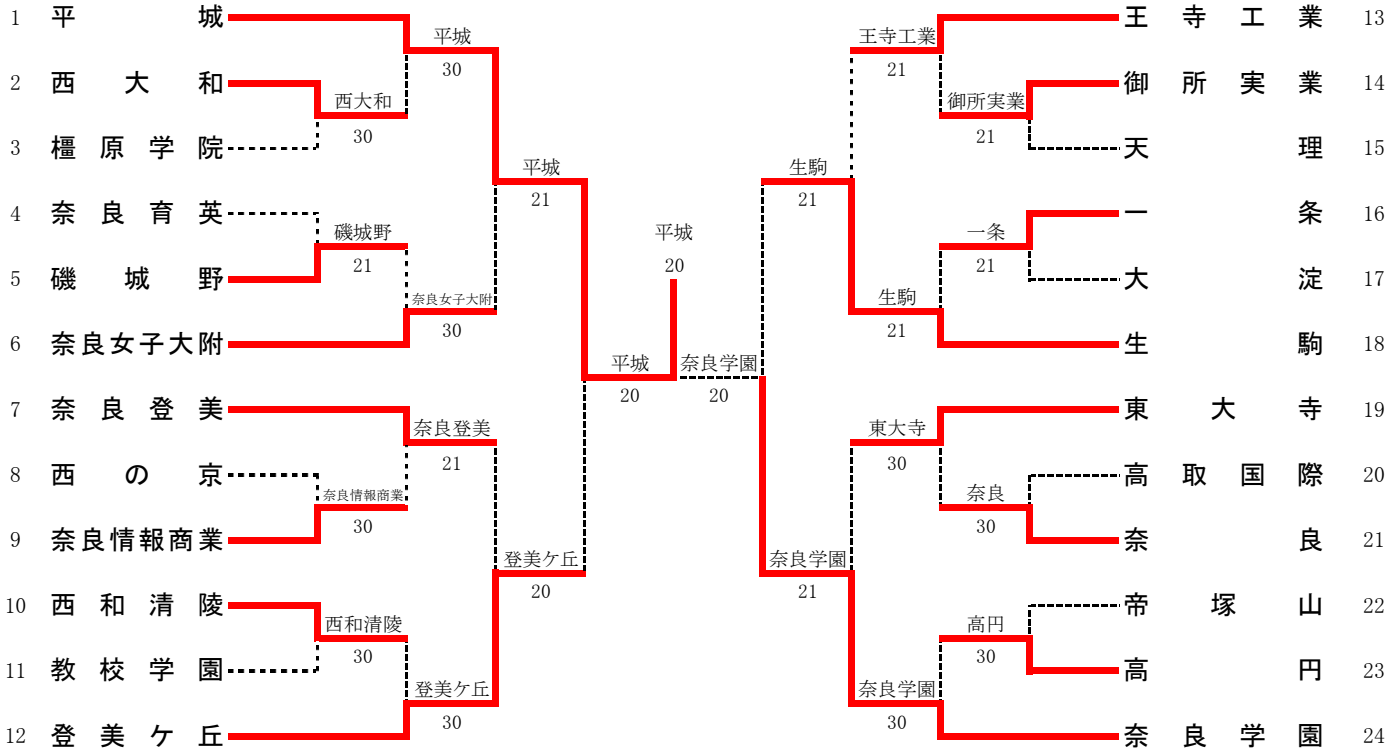

優勝	平城
2位	奈良学園
3位	登美ヶ丘
3位	生駒

平成30年度　奈良県高等学校総合体育大会
女子団体

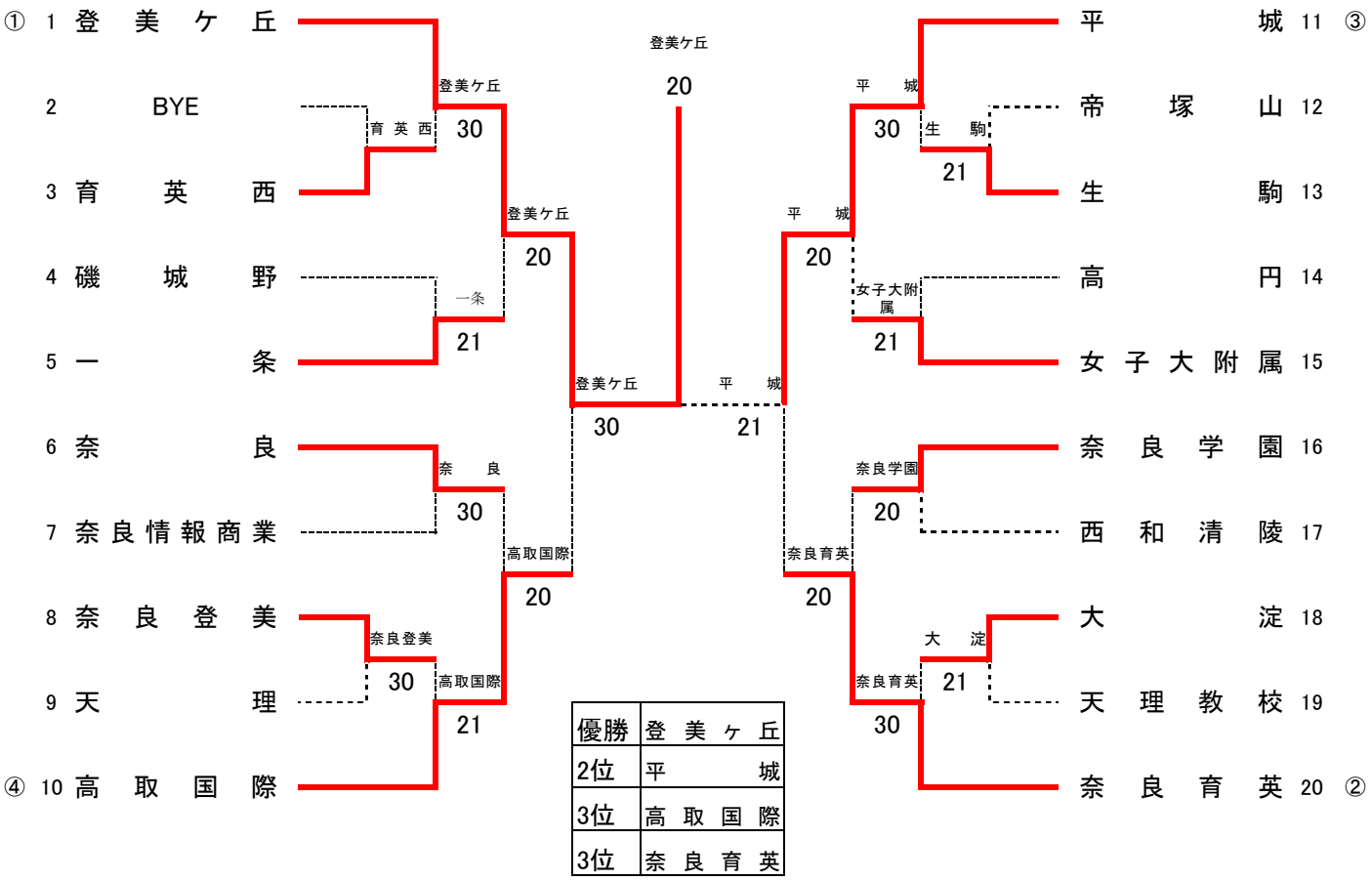

優勝	登美ケ丘
2位	平城
3位	高取国際
3位	奈良育英