平成23年度　近畿高等学校テニス大会奈良県予選
女子ダブルス（Ⅰ）

陸田・石川
85
陸田・石川（平城）　決勝戦　辻本・白戸（奈良）

シード順位				シード順位			
①	1	陸田 智歩 ②	（平城）	⑤	25	中村 有稀 ②	（育西）
		石川 葉月 ②	（平城）			中村 都沙 ①	（育西）
	2	南 優美 ②	（奈情）		26	高田 茉奈 ①	（平城）
		芝 佳奈子 ①	（奈情）			樋野 杏奈 ①	（平城）
	3	上東 直代 ①	（西京）		27	梅田 有希 ②	（一条）
		真部 愛理 ①	（西京）			米澤 夏美 ①	（一条）
	4	高津 優希 ②	（清陵）		28	木村 未知子 ②	（大淀）
		増田 奈都美 ①	（清陵）			森脇 香寿美 ②	（大淀）
	5	BYE			29	BYE	
		BYE				BYE	
	6	横山 恭子 ②	（帝塚）		30	近田 綺音 ①	（高円）
		竹内 千尭 ②	（帝塚）			加藤 有紗 ①	（高円）
	7	吉井 由佳 ②	（高取）		31	高溝 麻夢 ②	（生駒）
		西本 美優 ②	（高取）			吉本 有里 ②	（生駒）
	8	小林 加奈 ①	（生駒）		32	米田 明日香 ①	（高取）
		乾 真央 ①	（生駒）			米田 美紗希 ①	（高取）
	9	國本 汐音 ②	（奈学）		33	卜部 万里 ②	（奈良）
		藤井 美希 ①	（奈学）			稲垣 玲 ①	（奈良）
	10	野手 咲良 ①	（登美）		34	久郷 彩霞 ①	（登美）
		植村 奈々 ①	（登美）			矢野 瑞歩 ①	（登美）
	11	赤松 紗季 ①	（奈良）		35	田端 胡桃 ①	（西京）
		堤 彩綾 ①	（奈良）			岩崎 雅子 ①	（西京）
⑯	12	榊原 初美 ②	（天教）	⑫	36	滝川 亜沙実 ①	（奈情）
		吉村 幸子 ②	（天教）			廣澤 美幸 ①	（奈情）
⑨	13	加藤 志織 ①	（生駒）	⑬	37	堀内 実希子 ①	（天理）
		筒井 菜月 ①	（生駒）			狩田 紗瑛美 ①	（天理）
	14	辰巳 祥子 ②	（高取）		38	船先 ひかる ②	（西京）
		安田 奈央 ②	（高取）			梅本 彩乃 ②	（西京）
	15	木村 なる美 ②	（大淀）		39	宮下 衣織 ②	（登美）
		武本 麻佑 ②	（大淀）			平岡 梓 ①	（登美）
	16	中町 佳世 ①	（西京）		40	北浦 瑚依 ②	（青翔）
		谷浦 愛弥 ①	（西京）			西森 理映子 ②	（青翔）
	17	中山 千尋 ②	（平城）		41	BYE	
		林 沙耶佳 ②	（平城）			BYE	
	18	荒木 友加里 ①	（育西）		42	肥田 佳奈 ①	（奈登）
		廣田 奈都美 ①	（育西）			狩谷 双葉子 ①	（奈登）
	19	阪口 理紗 ①	（奈良）		43	辻 ちさと ①	（奈良）
		小森 舞 ①	（奈良）			川村 悠華 ①	（奈良）
	20	BYE			44	BYE	
		BYE				BYE	
	21	佐田 菜摘 ②	（女附）		45	寺田 満月 ②	（一条）
		石崎 千晶 ②	（女附）			平山 朋美 ①	（一条）
	22	内山 瑞喜 ②	（一条）		46	中島 涼子 ②	（生駒）
		青山 実夏子 ②	（一条）			富岡 奈々 ②	（生駒）
	23	戸尾 まゆみ ②	（帝塚）		47	礒部 葵 ②	（奈学）
		林 百合子 ②	（帝塚）			久保 和穂 ②	（奈学）
⑧	24	丹羽 桃子 ②	（登美）		48	阿武 美希 ②	（平城）
		矢垣 芽依 ①	（登美）	④		尾崎 里緒菜 ②	（平城）

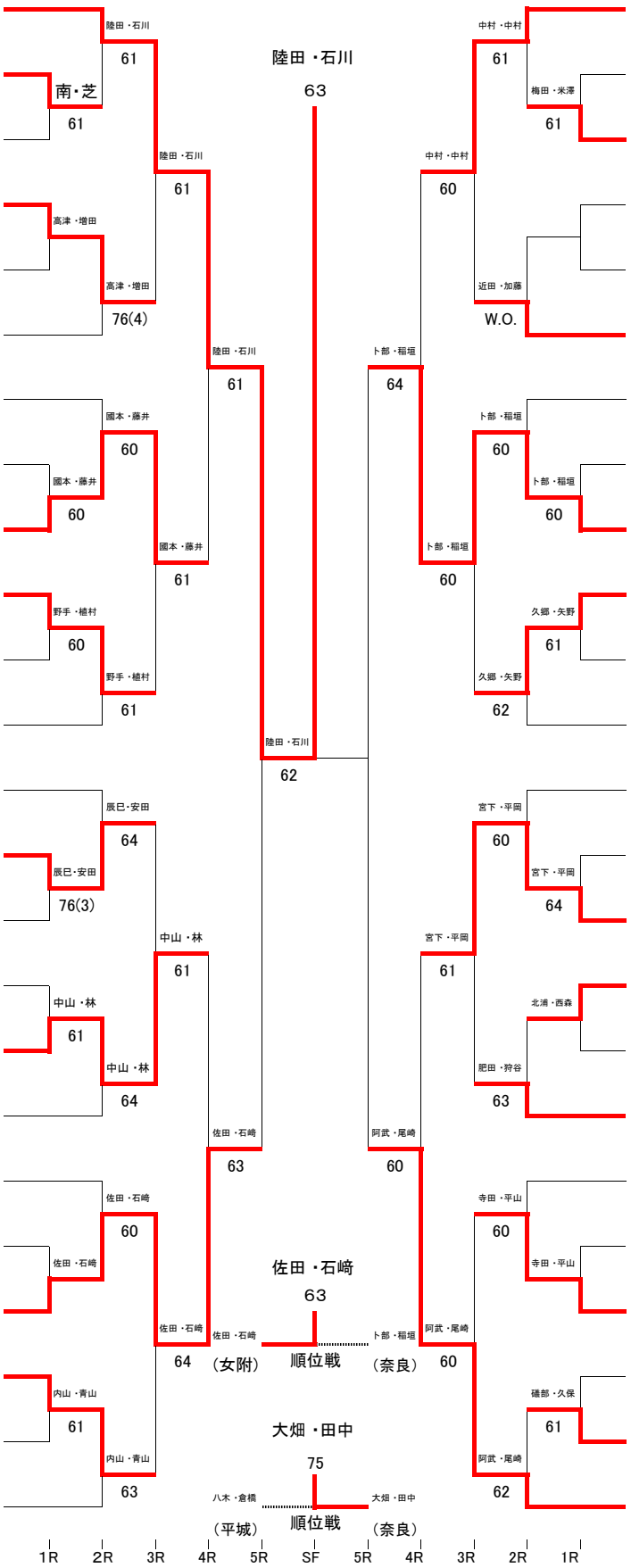

平成23年度　近畿高等学校テニス大会奈良県予選
女子ダブルス（Ⅱ）

シード順位

③	49	辻本 美菜 ②	（奈良）
		白戸 春日 ①	（奈良）
	50	梅本 優奈 ②	（登美）
		辻川 沙耶 ②	（登美）
	51	杉井 映理 ②	（青翔）
		松村 優香 ①	（青翔）
	52	豊田 有希 ②	（高取）
		重松 恵美 ②	（高取）
	53	BYE	
		BYE	
	54	南 沙季 ②	（帝塚）
		中井麻希子 ②	（帝塚）
	55	浜咲 萌 ②	（育西）
		合田奈々緒 ①	（育西）
	56	宮本 夏帆 ①	（奈登）
		山中 宏華 ①	（奈登）
	57	梅田 遥加 ①	（平城）
		松島 梨絵 ①	（平城）
	58	畠山 智佳 ②	（生駒）
		森岡 美妃 ②	（生駒）
	59	森本 栞 ①	（西京）
		山口 穂波 ①	（西京）
⑭	60	木村 実咲 ①	（磯城）
		立藤 樹里 ①	（磯城）
⑪	61	服部 茉実 ②	（高円）
		森 あかり ②	（高円）
	62	喜多 里奈 ②	（帝塚）
		櫟 あゆみ ①	（帝塚）
	63	辻 穂奈実 ①	（登美）
		小橋 彩水 ①	（登美）
	64	乾 祐郁 ②	（奈良）
		卜部 友里 ②	（奈良）
	65	森下 結 ②	（天教）
		岩下 由季 ①	（天教）
	66	三枝真理奈 ②	（奈学）
		湯川瑛美香 ①	（奈学）
	67	宮本菜津子 ②	（清陵）
		望月 千里 ②	（清陵）
	68	BYE	
		BYE	
	69	八木みちる ①	（平城）
		倉橋 舞 ①	（平城）
	70	粕谷 茉由 ①	（一条）
		田中 伶奈 ①	（一条）
	71	野中菜々美 ②	（生駒）
		金子 佐織 ②	（生駒）
⑥	72	駒田 詩乃 ①	（西京）
		平高 里菜 ①	（西京）

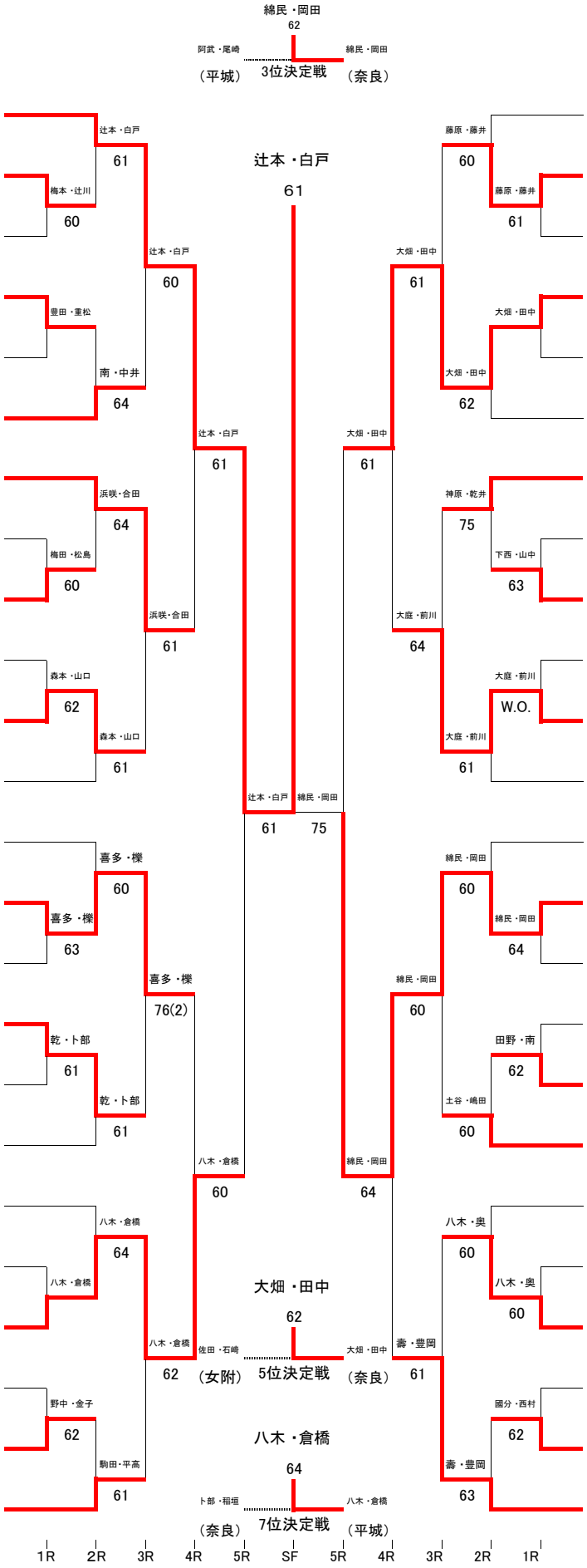

シード順位

	73	山田 かおり ①	（天教）
⑦		漆舘 寿子 ①	（天教）
	74	藤原 舞花 ①	（登美）
		藤井 鈴巳 ①	（登美）
	75	綿本 千裕 ②	（生駒）
		岩崎 夏子 ②	（生駒）
	76	大畑 裕可 ②	（奈良）
		田中しおり ②	（奈良）
	77	BYE	
		BYE	
	78	大井きず ②	（清陵）
		大熊ひかり ②	（清陵）
	79	神原 亜美 ②	（一条）
		乾井 真子 ①	（一条）
	80	太田 光希 ①	（西京）
		島田 映美 ①	（西京）
	81	下西 聖奈 ②	（奈情）
		山中 梓 ②	（奈情）
	82	梅本 汐里 ②	（大淀）
		下坂茉那美 ②	（大淀）
	83	大庭 絢子 ②	（平城）
		前川 智美 ②	（平城）
	84	辻井 藍 ①	（奈登）
⑩		北岡 奈々 ①	（奈登）
	85	南浦奈津実 ①	（高円）
⑮		池田 悠陽 ①	（高円）
	86	綿民 亜美 ②	（奈良）
		岡田 和花 ②	（奈良）
	87	今田 莉緒 ②	（女附）
		森本 未来 ②	（女附）
	88	横山 愛 ②	（生駒）
		西尾 早記 ②	（生駒）
	89	田野 彩果 ①	（育西）
		南 佳奈 ①	（育西）
	90	土谷 萌子 ②	（奈学）
		嶋田 真子 ②	（奈学）
	91	瀬川 真衣 ①	（一条）
		藤岡 柊代里 ①	（一条）
	92	仲市 真穂 ①	（西京）
		倉本 理央 ①	（西京）
	93	八木 紗代 ②	（平城）
		奥 映理菜 ①	（平城）
	94	松本 梓 ①	（帝塚）
		手束 文子 ①	（帝塚）
	95	國分 未夢 ②	（高取）
		西村 春香 ②	（高取）
	96	壽 莉紗 ②	（登美）
②		豊岡奈津美 ①	（登美）