平成23年度　近畿高等学校テニス大会奈良県予選

男子シングルス（Ⅰ）

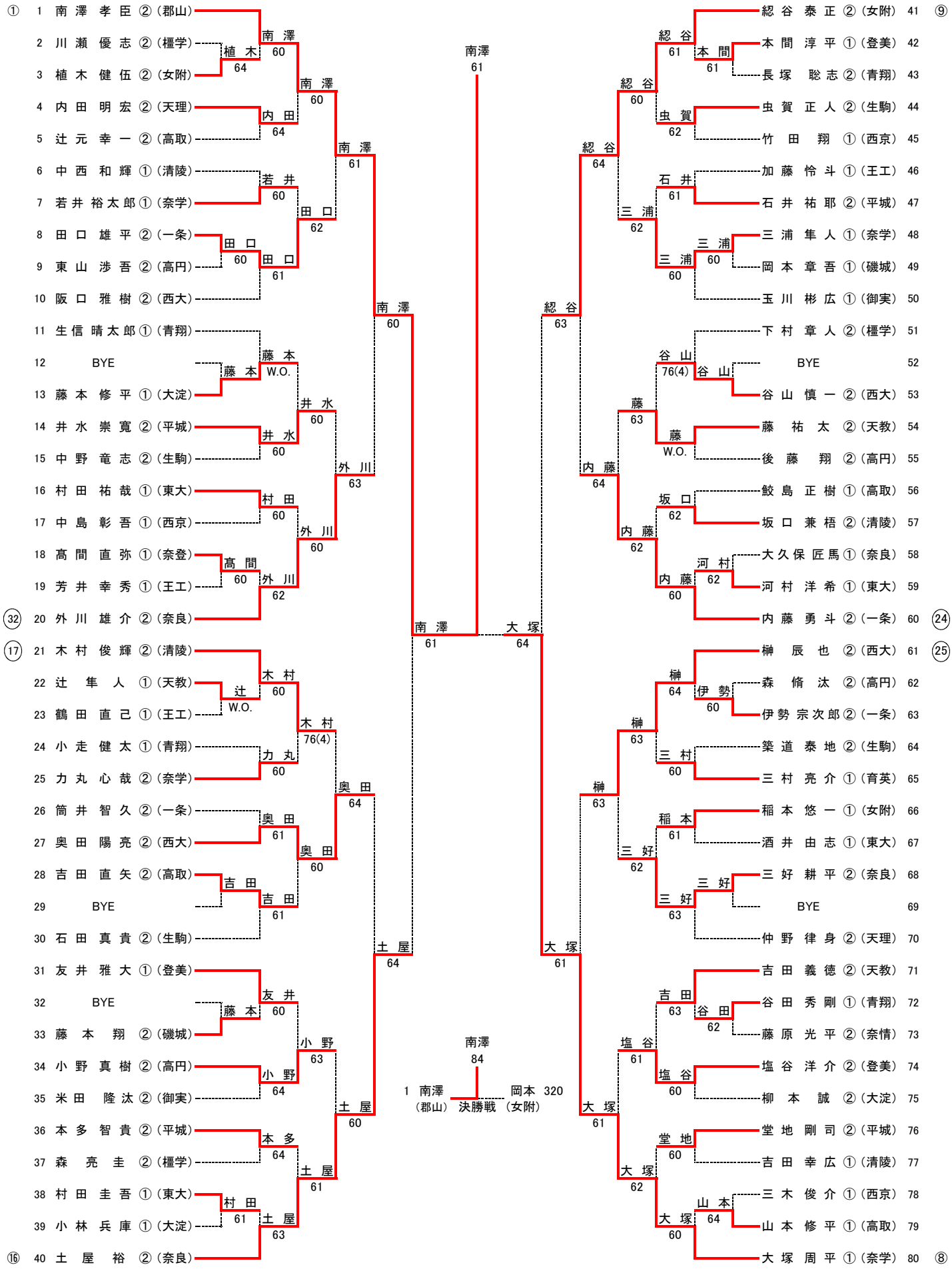

平成23年度　近畿高等学校テニス大会奈良県予選

男子シングルス(Ⅱ)

⑤ 81 押川 大介 ②(奈学)
82 福島 僚 ①(東大)
83 植村 昂央 ②(高円)
84 平野 航太郎 ②(西大)
85 杉浦 優也 ①(高取)
86 小林 亮太 ①(西京)
87 渡上 太郎 ①(天教)
88 西垣 毅優 ②(一条)
89 福原 佳寿弘 ②(登美)
90 楠本 隆人 ①(磯城)
91 井関 一真 ①(青翔)
92 BYE
93 島田 穂高 ①(生駒)
94 北岡 竜也 ②(王工)
95 山野 一樹 ②(奈良)
96 小嶋 俊樹 ①(奈情)
97 松崎 雅史 ②(清陵)
98 中村 洸太 ①(橿学)
99 林 将也 ①(女附)
㉘ 100 光田 匠 ①(平城)
㉑ 101 大塚 直弘 ②(登美)
102 向山 和希 ①(西京)
103 南 和範 ①(高取)
104 長尾 涼平 ②(奈良)
105 藤川 勇祐 ①(橿学)
106 青木 祥一 ①(平城)
107 安藤 優 ②(大淀)
108 西 紘毅 ①(奈学)
109 BYE
110 安保 智矢 ①(御実)
111 岡村 康平 ②(生駒)
112 BYE
113 佐々木 虎弥太 ①(王工)
114 秋山 円 ①(東大)
115 北 弥樹 ①(清陵)
116 山本 康平 ②(一条)
117 酒井 友輔 ②(西大)
118 野間 雅矢 ①(青翔)
119 板原 多勇 ①(奈登)
⑫ 120 松村 孝彦 ②(女附)

押川 60 / 福島 63 / 杉浦 61 / 押川 61 / 小林 75 / 福原 60 / 福原 60 / 押川 60 / 島田 75 / 島田 64 / 山野 62 / 山野 61 / 光田 62 / 松崎 63 / 光田 61 / 中村 64 / 光田 62 / 押川 64

大塚 60 / 南 64 / 大塚 63 / 長尾 61 / 大塚 W.O. / 青木 61 / 青木 62 / 西 W.O. / 松村 63

岡村 60 / 佐々木 / 秋山 75 / 秋山 61 / 松村 61 / 山本 63 / 松村 63 / 板原 63 / 松村 61 / 松村 63

信木 62

南澤 61

1 南澤（郡山） 準決勝 信木 160（平城）

岡本 62

161 福本（育英） 準決勝 岡本 320（女附）

信木 61

渡瀬 光児 ②(奈学) 121 ⑬
上田 成希 ①(高取) 122
森井 輝 ①(青翔) 123
中嶋 清人 ②(登美) 124
今井 伸介 ②(一条) 125
山田 拓輝 ②(平城) 126
尾浦 貴博 ①(天教) 127
今西 康晴 ②(女附) 128
BYE 129
古里 巧巳 ①(奈良) 130
渡邊 翼 ①(王工) 131
BYE 132
寺元 文野 ②(御実) 133
下村 和司 ①(奈北) 134
白井 涼太郎 ①(西京) 135
津田 徹也 ①(高円) 136
宮澤 秀幸 ②(生駒) 137
佐山 悟 ①(西大) 138
渡辺 翔一 ②(天理) 139
寺田 匠吾 ①(東大) 140 ⑳
西川 隆義 ②(女附) 141 ㉙
床次 祐二 ①(生駒) 142
喜多 史弥 ①(高取) 143
阪口 弘樹 ①(奈情) 144
糠野 強 ①(青翔) 145
永山 優真 ①(清陵) 146
延原 真之 ②(西大) 147
岩崎 慎太 ①(東大) 148
BYE 149
青木 啓太 ②(奈良) 150
浅野 直暉 ②(奈学) 151
伊藤 建介 ②(一条) 152
上西 克己 ①(磯城) 153
村田 馨 ②(天理) 154
中嶋 遼 ①(西京) 155
中山 功一 ①(登美) 156
南口 匠 ②(大淀) 157
石野 涼 ②(高円) 158
大熊 浩太 ②(天教) 159
信木 貴文 ②(平城) 160 ④

渡瀬 60 / 上田 64 / 渡瀬 61 / 中嶋 60 / 今西 63 / 山田 60 / 今西 61 / 今西 60 / 今西 / 寺田 64 / 寺元 60 / 寺元 / 寺元 60 / 白井 W.O. / 寺田 63 / 宮澤 75 / 寺田 61 / 渡辺 W.O. / 寺田 64

西川 61 / 床次 64 / 西川 62 / 阪口 63 / 青木 76(4) / 永山 63 / 青木 61 / 岩崎 / 青木 62 / 信木 60

伊藤 63 / 伊藤 60 / 伊藤 60 / 村田 63 / 信木 60 / 中山 60 / 信木 60 / 大熊 76(5) / 信木 60

平成23年度　近畿高等学校テニス大会奈良県予選

男子シングルス(Ⅲ)

③ 161 福本 定也 ①（育英）
162 田中 達樹 ①（西大）
163 岸川 志人 ②（清陵）
164 見木 新 ②（女附）
165 吉村 太郎 ②（高取）
166 福井 啓 ①（登美）
167 田中 優作 ②（生駒）
168 向井 太一 ①（東大）
169 桝井 悠介 ①（青翔）
170 近藤 辰哉 ②（西京）
171 勝井 保弘 ①（高円）
172 BYE
173 江頭 矯市 ①（大淀）
174 釜蓋 生真 ②（天教）
175 鎌田 賢昇 ②（奈学）
176 辻尾 拓海 ①（奈登）
177 清水 健太郎 ②（御実）
178 真中 築 ②（一条）
179 与四田 孝平 ②（奈良）
㉚ 180 福 隼人 ②（平城）
⑲ 181 日高 航洋 ②（奈良）
182 中原 克敏 ②（高円）
183 松田 和真 ②（青翔）
184 松村 拓磨 ①（高取）
185 福田 達彦 ①（生駒）
186 西出 悠嗣 ①（奈情）
187 元花 久玲 ①（王工）
188 高橋 光一郎 ②（天理）
189 BYE
190 池田 大志 ②（橿学）
191 増田 透郷 ②（大淀）
192 BYE
193 岡嶋 大樹 ②（西京）
194 横山 晃大 ②（清陵）
195 淀野 貴士 ①（西大）
196 金銅 大祐 ①（東大）
197 瀧本 圭一 ②（奈学）
198 北内 永土 ②（平城）
199 政岡 壮太 ②（一条）
⑭ 200 下司 耕輔 ②（登美）

岸川 61
見木 60
福井 61
向井 63
向井 62
江頭 63
鎌田 63
清水 61
与四田 75
福 60
日高 60
松田 61
松村 64
西出 63
高橋
池田 64
岡嶋 60
横山 62
金銅 63
北内 61
下司 61

福本 60
福本 60
向井 64
福本 60
鎌田 60
鎌田 64
福 60
日高 60
池田 62
下司 76(4)
横山 75
下司 61

福本 60
下司 63

福本 61

亀井 61
坂井 亮太 ①（生駒）202
西川 貴裕 ①（高円）203
佐藤 素成 ②（天教）204
新地 優貴 ①（王工）205
江口 翔冴 ②（平城）206
柏原 大毅 ①（女附）207
山下 晃司 ②（青翔）208
BYE 209
竹島 章悟 ②（奈良）210
新里 裕也 ①（登美）211
BYE 212
近藤 貴一朗 ②（奈学）213
森本 敬裕 ①（高取）214
大谷 一貴 ①（磯城）215
立花 匡 ①（奈情）216
市来 悠斗 ①（天理）217
臼井 壱博 ②（一条）218
村上 潤一郎 ②（清陵）219
鈴木 智成 ②（西大）220 ㉒
政木 健志 ②（王工）221 ㉗
藤田 熙 ①（平城）222
矢戸 泰成 ②（一条）223
吉田 啓人 ①（清陵）224
原 一貴 ②（西京）225
福岡 勲人 ①（大淀）226
沓脱 誠一 ②（天教）227
野田 智也 ②（奈学）228
BYE 229
谷口 真彌 ②（高取）230
玉置 祐哉 ②（奈北）231
上村 祐太郎 ②（御実）232
佐藤 奨 ①（女附）233
土谷 晋平 ②（青翔）234
清水 隆弘 ①（生駒）235
河野 和也 ②（西大）236
大森 怜於 ②（東大）237
岡本 昌大 ①（奈良）238
玉井 友樹 ②（橿学）239
斉田 拓哉 ①（登美）240 ⑥

亀井 61
佐藤 64
江口 62
山下 61
近藤 61
大谷 63
立花 63
鈴木 61
藤田 60
原 60
沓脱 63
野田 63
玉置 62
土谷 63
河野 61
斉田 61
玉井 62
斉田 63

亀井 60
江口 76(3)
鈴木 60
鈴木 60
藤田 60
野田 60
藤田 62
玉置 61
玉置 76(3)
斉田 61

鈴木 75
藤田 75

福本 61
藤田 62

160 信木（平城） 3位決定戦 福本 161（育英）
福本 64

120 松村（女附） 5位決定戦（平城） 藤田 222
松村 64

80 大塚（奈学） 7位決定戦（登美） 藤井 241
大塚 76(4)

平成23年度　近畿高等学校テニス大会奈良県予選

男子シングルス(Ⅳ)

⑦ 241 藤井 泰彰 ②（登美）
242 今井 駿一 ①（奈学）
243 木村 剛 ①（天教）
244 山本 峻士 ①（王工）
245 中岡 宏輔 ②（生駒）
246 南出 真司 ①（高取）
247 酒井 翔悟 ②（一条）
248 村上 越郎 ②（奈良）
249 橋本 啓 ①（西京）
250 古藤 雅章 ①（奈北）
251 松村 大輔 ②（橿学）
252 BYE
253 池田 正俊 ②（西大）
254 岡田 真之 ①（東大）
255 長藤 啓介 ①（清陵）
256 西原 直弥 ①（高円）
257 宇都 恭輔 ②（女附）
258 城本 大地 ①（青翔）
259 森永 裕介 ①（御実）
㉖ 260 伊東 亮祐 ①（平城）
㉓ 261 長谷川 樹 ②（清陵）
262 土川 玲誠 ②（生駒）
263 山下 善基 ②（磯城）
264 熊谷 大輔 ②（西京）
265 円口 良 ②（一条）
266 本多 雄大 ②（平城）
267 中川 拓哉 ②（奈良）
268 松下 悠介 ②（登美）
269 BYE
270 山本 勝之 ②（天理）
271 森口 弘章 ②（奈情）
272 谷口 優生 ①（大央）
273 東川 桂大 ①（高取）
274 坂本 侑輝 ②（奈学）
275 岩崎 祐一朗 ②（高円）
276 山崎 賢 ①（女附）
277 玉川 裕斗 ①（青翔）
278 邑津 郵馬 ①（西大）
279 梅田 一志 ①（大淀）
⑩ 280 坂本 裕志 ②（東大）

木村 64
中岡 60
藤井 62
南出 63
村上 75
村上 W.O.
池田 60
松村 60
岡田 60
岡田 60
宇都 61
森永 60
伊東 60
長谷川 63
土川 63
円口 62
本多 61
松下 63
東川 W.O.
東川 60
坂本 64
山崎 61
邑津 60
坂本 61

藤井 63
南出 63
伊東 76(1)
伊東 63
長谷川 60
松下 75
坂本 62
坂本 64
坂本 60

藤井 62
藤井 61
坂本 62

藤井 63

岡本 61
岡本 60

浅野 拓哉 ②（高取）281 ⑮
北村 寛希 ②（高円）282
山田 誠 ②（天理）283
大城 航貴 ①（大淀）284
小松 道之 ①（天教）285
与村 拓実 ①（王工）286
陣田 渉 ②（平城）287
辰巳 修平 ①（奈学）288
BYE 289
後藤 龍二 ②（磯城）290
小西 孝広 ②（奈良）291
BYE 292
津田 健宏 ②（女附）293
廣藤 史 ①（西大）294
中原 健徳 ②（東大）295
竹内 仁帝 ②（青翔）296
青木 一輝 ②（生駒）297
山田 大志 ②（一条）298
丸岡 祐介 ②（清陵）299
中島 啓吾 ①（奈登）300 ⑱
横川 智志 ②（奈学）301 ㉛
今川 昭善 ②（天教）302
西口 駿輝 ①（王工）303
西岡 翔太 ②（奈情）304
佐々木 辰徳 ②（東大）305
宮脇 宏成 ①（高円）306
江原 龍八 ②（清陵）307
井奥 健也 ②（一条）308
BYE 309
中道 陽 ②（高取）310
大倉 徹 ②（西京）311
的場 康平 ①（平城）312
鶴谷 翔之 ②（橿学）313
森 勇太 ①（登美）314
林 亮太 ①（西大）315
鈴木 智之 ①（奈良）316
片岡 謙 ②（生駒）317
奥西 一貴 ②（青翔）318
篠原 航 ①（育英）319
岡本 弘暉 ②（女附）320 ②

北村 64
北村 61
小松 60
北村 61
陣田 61
辰巳 62
辰巳 62
北村 51RET
辰巳 62
津田 76(8)
廣藤 43RET
廣藤 64
中島 61
竹内 64
中島 60
山田 61
中島 64
中島 76(4)
横川 60
横川 64
佐々木 61
横川 61
江原 62
江原 64
井奥 63
井奥 61
的場 61
的場 60
林 75
岡本 60
鈴木 75
岡本 60
篠原 63
岡本 60
岡本 62

鈴木 61
41 綛谷（女附） 9位決定戦（西大） 鈴木 220

押川 62
81 押川（奈学） 11位決定戦（東大） 坂本 280

寺田 75
140 寺田（東大） 13位決定戦（登美） 下司 200