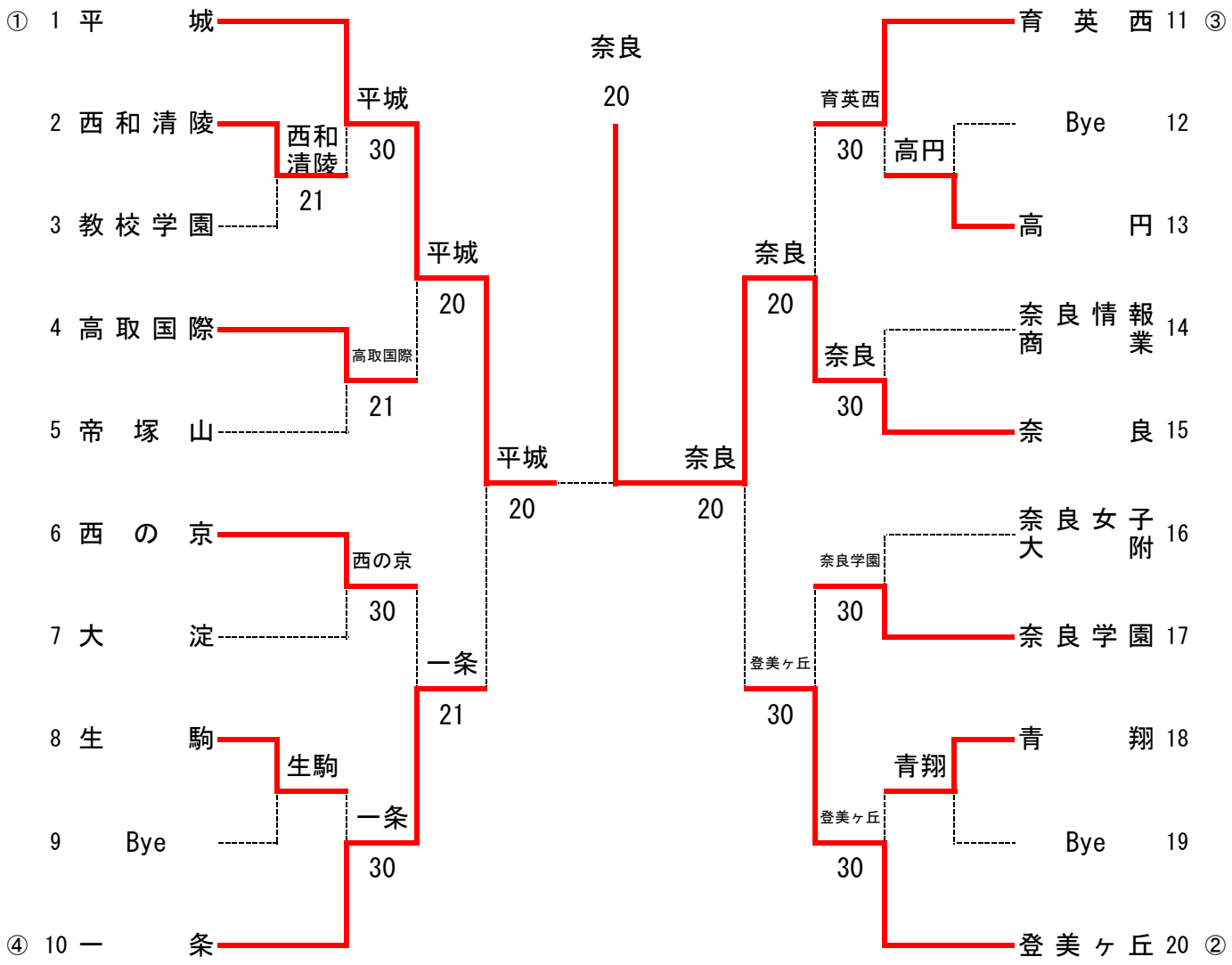平成２３年度　奈良県高等学校総合体育大会　テニスの部
女子団体