平成22年度　全国高校総合体育大会奈良県予選（テニスの部）

男子シングルス（Ⅰ）

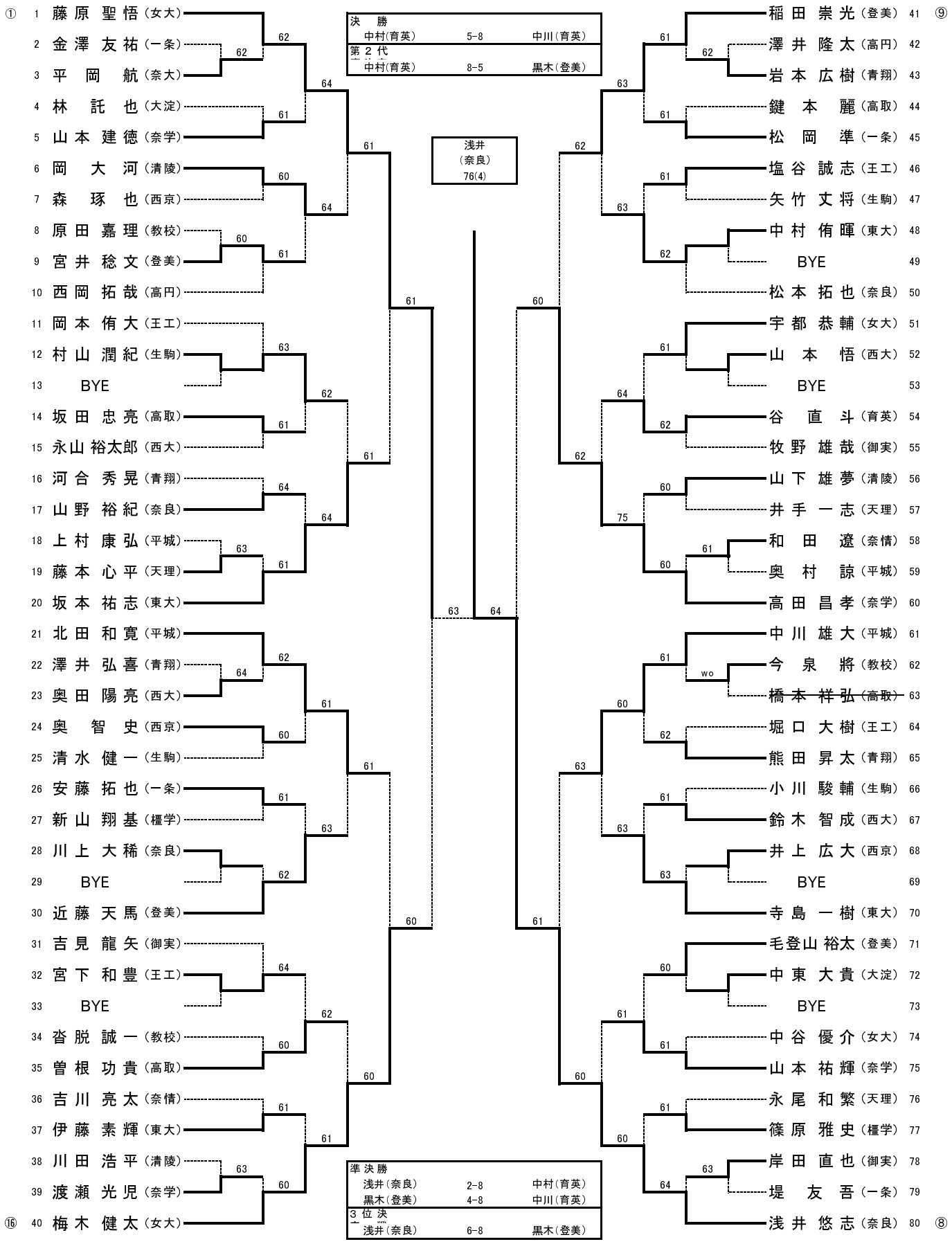

平成22年度　全国高校総合体育大会奈良県予選（テニスの部）

男子シングルス（Ⅱ）

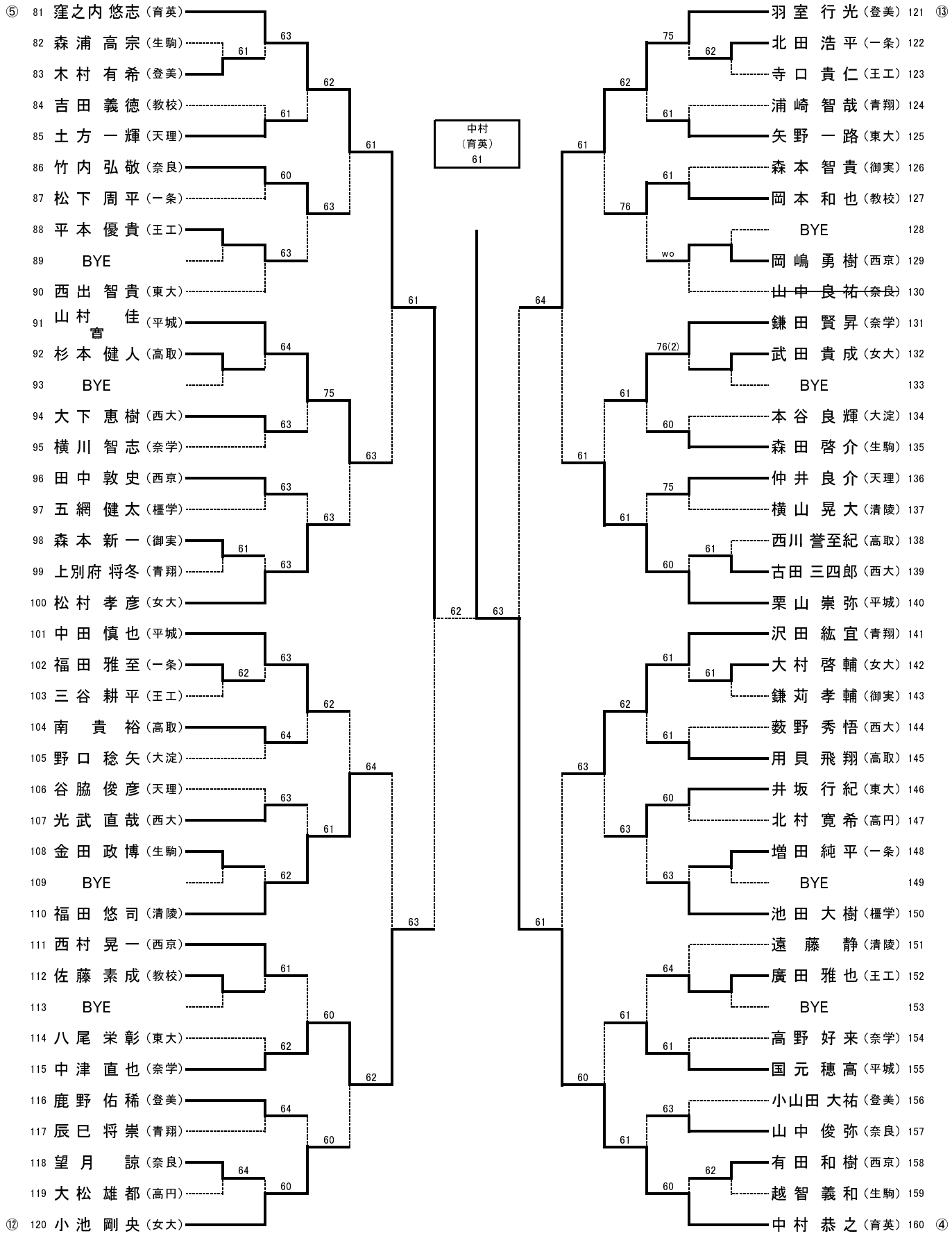

平成22年度　全国高校総合体育大会奈良県予選（テニスの部）

男子シングルス（Ⅲ）

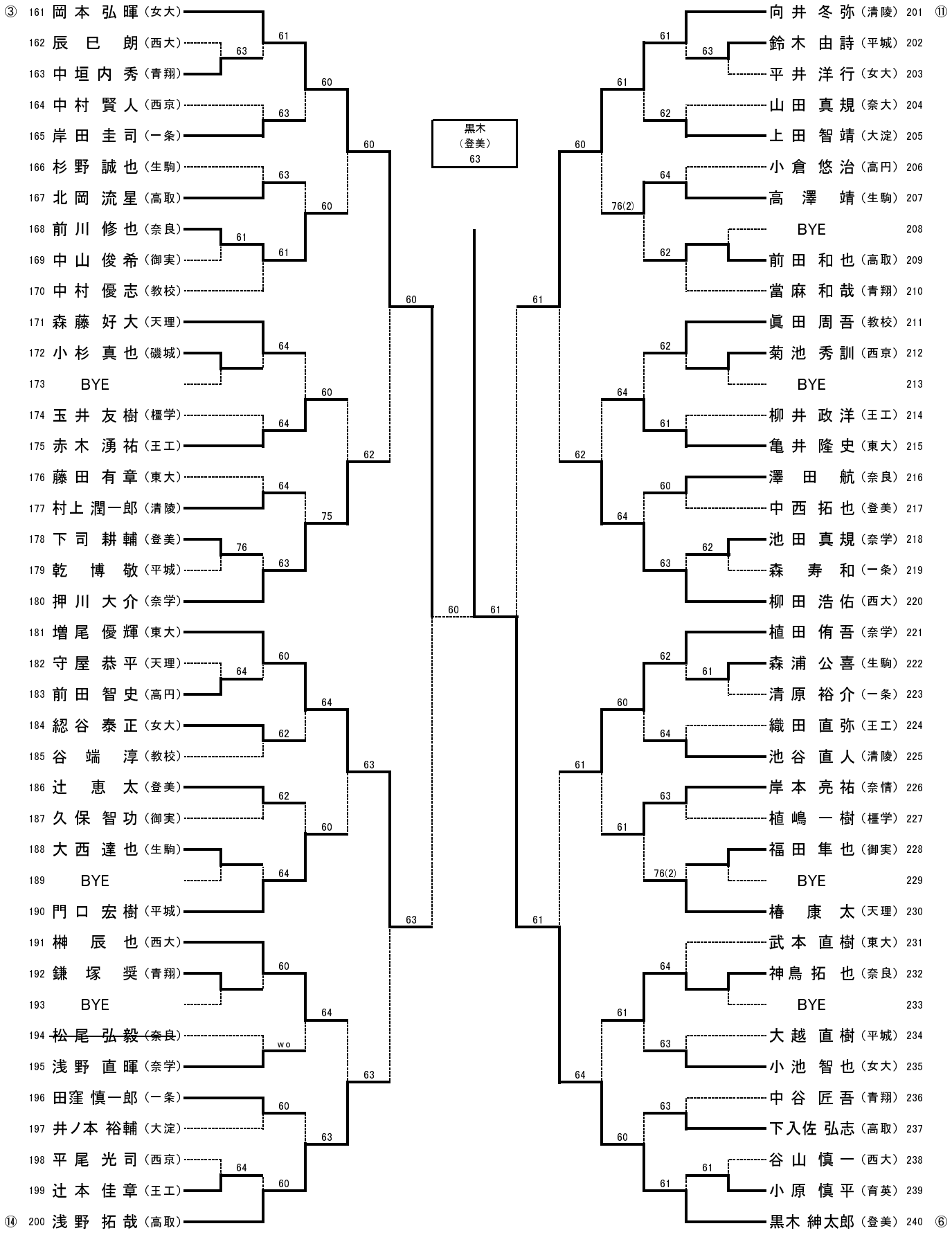

平成22年度　全国高校総合体育大会奈良県予選（テニスの部）
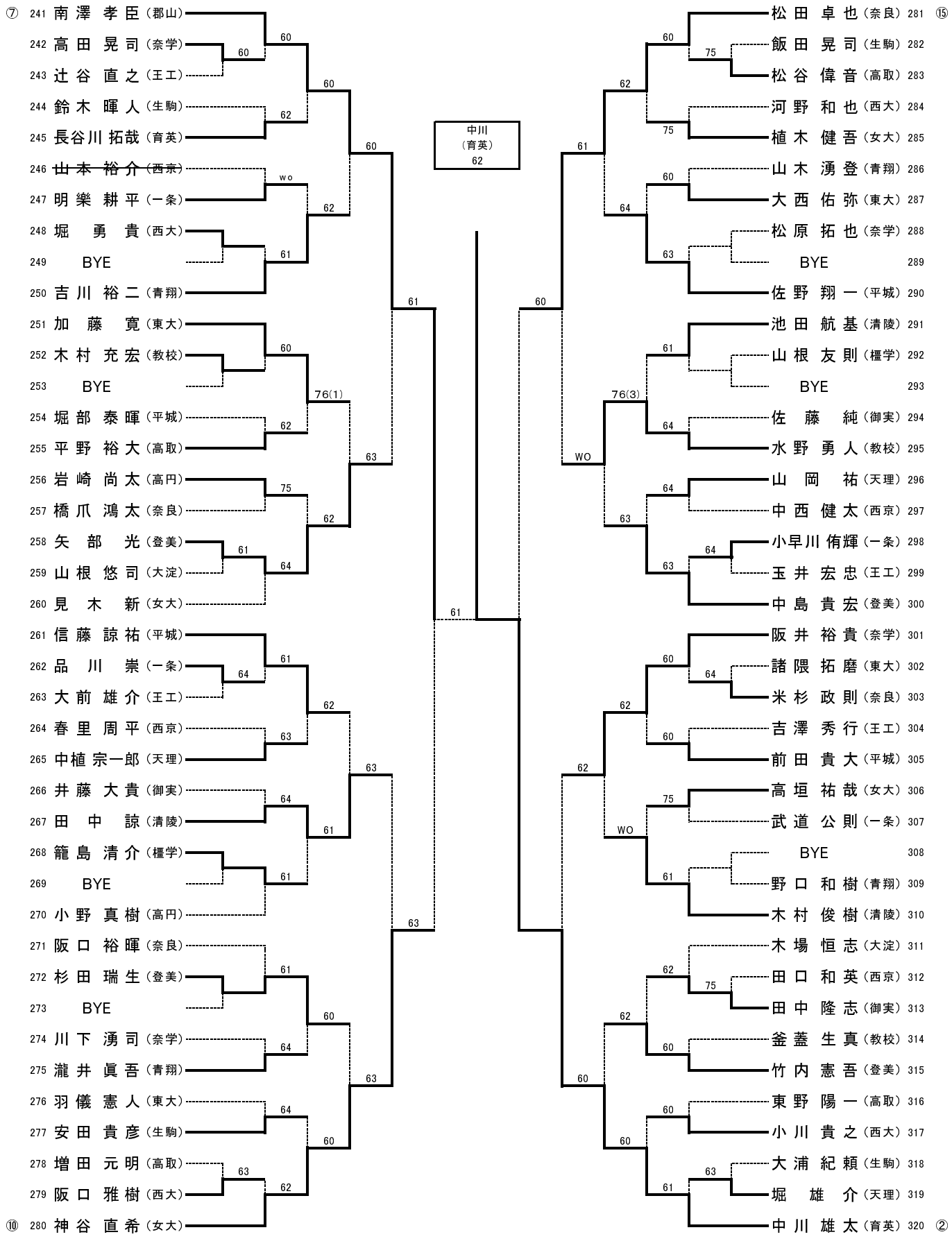
男子シングルス(Ⅳ)